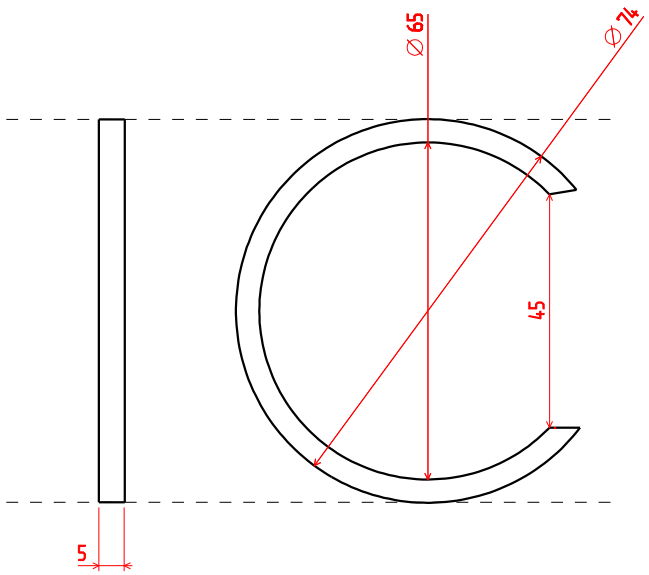

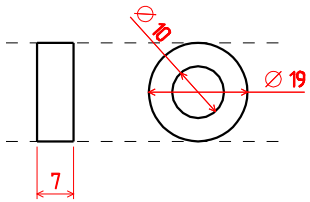

План-шайба для установки ЗДТ на ВАЗ 2101-07
Используемые суппорты: Lucas BHN 180 и BHN181
Используемые скобы: Lucas BDA433

Изм	Кол.уч	Лист	№ док	Подп	Дата			
ГИП						Переходник для установки на ВАЗ2101-07 ЗДТ Lucas	Стадия	Лист	Листов
РАЗРАБ								2	2
ПРОВ									